AIRTEC INTERNATIONAL LTD

Novi Master 35®
Niska emisija
Udarni stroj

PRO-TEHNA

PRO-TEHNA d.o.o.
Maksimirska 64
10000 Zagreb

T: +385 /1/ 2310-514
F: +385 /1/ 2344-771
OIB: 88951687357

E-mail: pro-tehna@pro-tehna.hr
www.pro-tehna.hr

+44 (0) 141 552 5591
enquiries@airtecinternational.co.uk
40 Couper St, Glasgow, G4 0DL

www.airtecinternational.co.uk

IZJAVA O SUKLADNOSTI

Onima na koje se odnosi

Mi, Airtec International Ltd Couper Street GLASGOW G4 0DL Ujedinjeno Kraljevstvo, izjavljujemo da smo isključivo odgovorni za opskrbu/proizvodnju

Master 35® benzinskog udarnog stroj s četvrtastim prihvatom od 1” pokretanog posebnim Emak motorom

Serijski broj MA _____

Detaljne informacije o težini, buci, vibracijama itd. sadržane su u ovom Priručniku za rad na koji se ova izjava odnosi i u skladu je s relevantnim standardima dolje navedene Europske unije.

2006/42/EZ Direktiva o strojevima

Uz gore navedene zakone, stroj zadovoljava proizvodni standard UNI EN12100 koji se odnosi na načela dobre inženjerske prakse i dizajna.

ITALIJA

BARCO DI BIBBIANO (RE)

(Mjesto i datum izdavanja)

A. BISSOLI

AIRTEC S.r.l.
Via Tarantelli n° 2-4
42021 BARCO di BIBBIANO (RE) ITALY
Tel. 0522 246518 r.a. - Fax 0522 246520
Cod. Fiscale e Partita IVA 00657060356
(Name and signature of authorised Person)

(Ime i potpis ovlaštene osobe)

Direktori tvrtke: A. Bissoli (Italija) i A. Kilpatrick

Tajnik tvrtke: A. Kilpatrick

Registrirano u Škotskoj 135384

© Airtec International Ltd. Sva prava pridržana. Nije dopušteno umnožavanje cijelog ili dijela ovog Priručnika bez pismenog dopuštenja nositelja autorskih prava.

SADRŽAJ

Upotreba i tehničke informacije	1
Sigurnosne mjere opreza	2
Kontrole rada – Ilustracije	3
Kontrole rada – Upute za upotrebu	4
Pokretanje/zaustavljanje rada	5
Osnovna pravila sigurnosti u radionici	6
Rutinski servis	7
Motor - Popravci	8
Dijelovi motora – Nacrti i popisi dijelova	10
Udarna jedinica - Popravci	15
Udarna jedinica i mjenjač – Nacrti i popisi dijelova	16
Savjeti za rješavanje problema	19
Opće informacije	19
Radionički alati	20
Dodatna oprema	21

UPORABA

Master35© udarni stroj idealan je za uklanjanje/postavljanje vijaka za pragove (Lag Screws) i spojnih pločica (Joint Bars) gdje nije moguć pristup pruzi, ako postoje poteškoće s pristupom ili ako drugi izvori energije, npr. zračni kompresori, generatori ili agregati, nisu dostupni. Master može bušiti rupe u drvenim pragovima koristeći naš sigurnosni dodatak za brzu izmjenu koji omogućuje postavljanje/uklanjanje svrdla u nekoliko sekundi.

Ako postoji pristup pruzi, može se montirati na jedan od naših nosača alata s kočnicom, što operateru olakšava rad u okomitom i vodoravnom položaju.
Nosač alata nosi težinu, a ne operater.

Većina vijčanih spojeva može se ukloniti/postaviti za manje od tri sekunde.

TEHNIČKE INFORMACIJE

1. KAPACITET VIJAKA

16 do 32 mm

2. DIMENZIJE

Duljina	600 mm (23 ⅝")
Visina	284 mm (11")
Širina	452 mm (17 ¾")

3. MOTOR

Dvotaktni motor s niskom emisijom Special Airtec EMAK 065 63.4.

c.c. u skladu sa EUR5 i EPA standardima.
Maksimalna brzina bez opterećenja 9.500 o/min

Snaga	3.4 KS 2.6 kW pri 7800 o/min
Kapacitet spremnika	0.8 litara (1.20 pinta)

Omjeri mješavine goriva

Bezolovni benzin minimalno 89 oktana, plinohol s manje od 10% etanola ili E10 gorivo s uljem za dvotaktne motore

MJEŠAVINA	OMJER	ML PO	OZ PO
ULJE		LITRI	AMER. GAL
Mineralno	25:1	40	3
Sintetičko	50:1	20	1 ½

⚠ **NEMOJTE** koristiti ulje za dvotaktne izvanbrodske motore

⚠ Najbolje gorivo za upotrebu je Aspen 2.
Pogledajte našu web stranicu za više informacija.

4. MJENJAČ

Napunite s 0.25 litre (½ pinte) Gazpromneft Reductor CLP68, Mobil Gerar 626, Carter EP68, Merpoa 68, Valvoline 80-90W ili ekvivalentnim nesintetičkim uljem za mjenjače viskoznosti 68 do polovice kontrolnog stakla sa strojem u vodoravnom položaju.

Promijenite ulje svakih dvanaest mjeseci.

5. PALJENJE

Svjećica Champion RCJ-4 ili ekvivalent. Razmak treba biti 0.5 mm

6. UDARNI MEHANIZA

Napunite sa 130 grama (4 ½ oz) masti s molibden disulfidom, Castrol MS3, Klubern N12MF, Valvoline NLG 1 # 2 ili ekvivalentne kvalitete razreda 2.

7. BUKA

Razine rada temeljene na ISO3744

Akustični tlak (LpA)	101.7 dBA
Snaga (LWA)	114.8 dBA

⚠ **Uvijek nosite zaštitu za uši**

8. ČETVRTASTI PRIHVAT

Standardni 1" (25.4 mm)

9. RASPON ZATEZNOG MOMENTA

(500 – 2.500 Nm) ili (350 do 1850 ft/lbs) približno.

Moguće je generirati veće momente pod posebnim uvjetima

Master će otpustiti svaki vijčani spoj koji je prethodno zategnut bilo kojim drugim benzinskim/motornim udarnim strojem.

10. IZLOŽENOST VIBRACIJAMA

Izloženost vibracijama važnija je od samih vibracija, npr. stroj s niskim vibracijama kojem treba dugo vremena za obavljanje zadatka stvara veću izloženost vibracijama od stroja s višim vibracijama koji zadatak obavlja puno brže.

Sljedeći podaci temelje se na praktičnom testiranju na pruzi provedenom u UK u veljači 2020.

Matice spojnih pločica 43 mm (1 11/16") četvrtaste – 2.25 sekundi					
		EAV		ELV	
	Vibracije	Okidač Vrijeme Minute	Broj Spojeva	Okidač Vrijeme Minute	Broj Spojeva
Zatezanje	12.28 m/s²	20	533	80	2133
Otpuštanje	11.05 m/s²	25	667	98	2613
Vijci za pragove 38.6 mm (1 1/8") četvrtasti – 2.5 sekundi					
		EAV		ELV	
	Vibracije	Okidač Vrijeme Minute	Broj Spojeva	Okidač Vrijeme Minute	Broj Spojeva
Zatezanje	11.90 m/s²	21	504	85	2040
Otpuštanje	14.72 m/s²	14	336	55	1320

11. TEŽINA

17.9 kg (39 ½ lbs)

© Airtec International Ltd. Sva prava pridržana. Nije dopušteno umnožavanje cijelog ili dijela ovog priručnika bez pisanog dopuštenja nositelja autorskih prava.

PRO TEHNA

SIGURNOSNE MJERE

PRIJE uporabe udarnog stroja pažljivo pročitajte ove sigurnosne upute i osigurajte da ih u potpunosti RAZUMIJETE.
NEMOJTE dopustiti neobučenom osoblju da koristi stroj.

1. Nosite prikladnu ZAŠTITNU ODJEĆU, zaštitne čizme, naočale, rukavice i zaštitu za uši prema pravilima tvrtke, radnim uvjetima ili državnim/zakonskim propisima.

2. Učinak izloženosti vibracijama može se SMANJITI pridržavanjem niza jednostavnih pravila:-

a) Uvijek nosite zaštitne rukavice i držite ruke toplima i suhim.
b) Osigurajte da se stroj pravilno održava.

c) Ne koristite istrošene nasadne ključeve i osigurajte da se vratilo izlazno zamijeni kada se istroši. Korištenje našeg MJERAČA ISTROŠENOSTI omogućuje brze i jednostavne provjere istrošenosti vratila izlaznog i nasadnog alata.
d) Podijelite radno opterećenje kad god je to moguće.

3. PAŽLJIVO NAPUNITE spremnik goriva PRIJE pokretanja stroja u dobro prozračenom prostoru i izbjegavajte prolijevanje. Koristite priloženi lijevak za gorivo ili sigurnosni kanistar. ⚠ **NEMOJTE** puniti ili dodavati ulje dok motor radi. Pustite da se stroj ohladi prije ponovnog punjenja, NEMOJTE prepuniti, ostavite prostora za širenje goriva. Držite se podalje od otvorenog plamena ili opreme koja stvara iskre, npr. tračne pile ili bruslice za tračnice. Ne ostavljajte mješavinu u spremniku goriva dulje vrijeme.

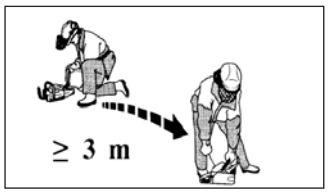

4. Ispuh je opremljen katalizatorom za smanjenje razine emisija kako bi se zadovoljili EUR5 i EPA 3 standardi.
Ispuh postaje VRUĆ tijekom i nakon uporabe.
Molimo **IZBJEGAVAJTE** izravan kontakt.

5. Znajte gdje su kontrole i kako ih koristiti te budite sposobni brzo **ZAUSTAVITI** stroj u hitnim slučajevima.

6. Ne radite u zatvorenim prostorima zbog opasnosti od prisutnosti ugljičnog monoksida.

7. PAŽLJIVO UKLONITE ČEP SPREMNIKA GORIVA jer se tlak može povećati u spremniku. Ovo je vrlo važno po toplom vremenu, ako je stroj ostavljen na izloženom mjestu ili nakon duljih razdoblja uporabe.

8. ⚠ **NEMOJTE** nositi viseći nakit, kravatu, široku ili poderanu odjeću.

9. Zauzmite ČVRST stav i održavajte uravnotežen položaj tijela.
10. Provjerite da uže za pokretanje nije pohabano ili istrošeno.

11. Koristite samo **UDARNE** nasadne ključeve i dodatke.

⚠ **RUČNI** nasadni ključevi se **NIKADA** ne smiju koristiti.

12. Koristite gumene prstenove i čelične klinove ili druge prikladne uređaje za pričvršćivanje nasadnog ključa ili dodatka na četvrtasti prihvat.

⚠ **NEMOJTE** koristiti grančice, žicu, čavle ili plastične trake.

13. Postavite KONTROLU BRZINE u NEUTRALNI položaj prije pokretanja.

14. Redovito provjeravajte oštećenja na stroju. Osigurajte da su pričvršćivači uvijek zategnuti. Loše održavan stroj bit će neučinkovit i proizvodit će dodatnu buku i vibracije.

15. ISKLJUČITE MOTOR PRIJE transporta stroja na drugu lokaciju.

16. Budite PAŽLJIVI prilikom PODIZANJA ili nošenja stroja - težina s gorivom i bez dodatne opreme iznosi približno 18,5 kg (40 ¾ lbs).

17. Motor ima razdoblje razrade od 5 do 8 sati. Tijekom tog vremena motor može ispuštati malo dima.

SIGURNOST JE SVAČIJA ODGOVORNOST.
RAZMIŠLJAJTE, DJELUJTE, BUDITE SIGURNI

RADNE KONTROLE - ILUSTRACIJE

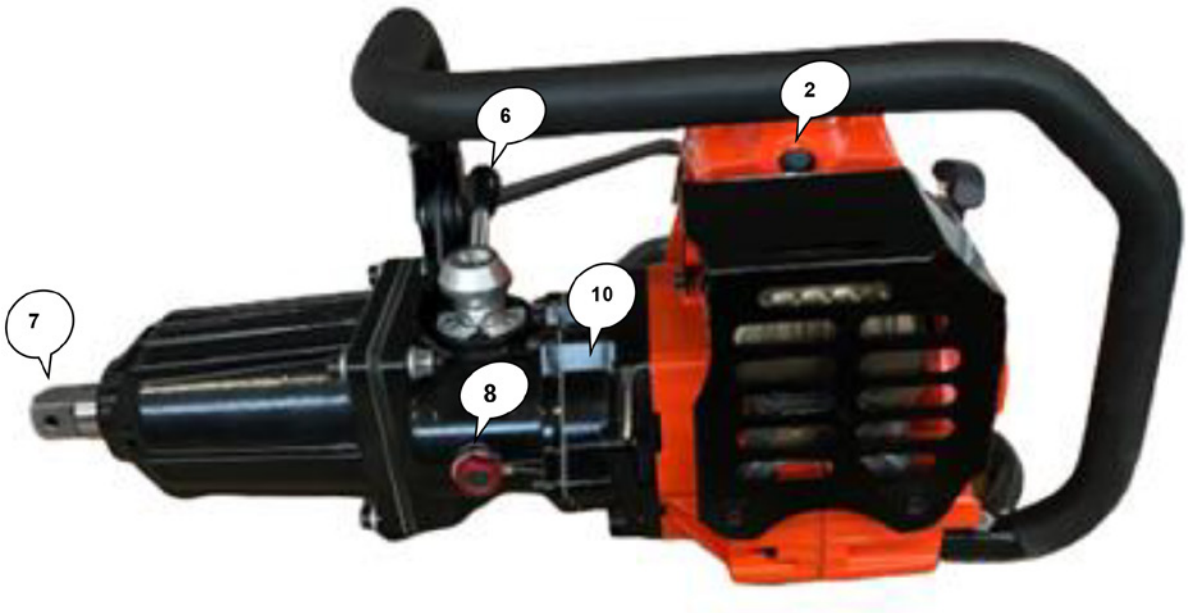

1. Kontrolni prekidač (Čok/Rad/Stop)
2. Gumb za dekompresiju
3. Ručka poteznog startera
4. Okidač gasa
5. Blokada okidača
6. Ručica mjenjača
7. Četvrtasti prihvat nasadnog ključa
8. Čep za punjenje ulja s kontrolnim staklom
9. Čep spremnika goriva
10. Lokacija naljepnice sa serijskim brojem
11. Kopče poklopca filtra za zrak
12. Regulator kontrole brzine

© Airtec International Ltd. Sva prava pridržana. Nije dopušteno umnožavanje cijelog ili dijela ovog priručnika bez pisane dozvole vlasnika autorskih prava.

UPRAVLJAČKE KONTROLE

UPUTE ZA UPORABU (POGLEDAJTE STRANICU 3 ZA LOKACIJE)

1. KONTROLNI PREKIDAČ

STOP
RAD
ČOK

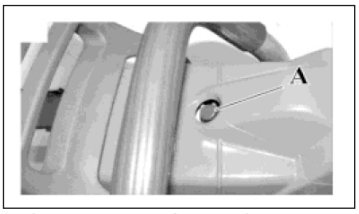

2. GUMB ZA DEKOMPRESIJU

Za pomoć pri lakom pokretanju.

Pritisnite prije pokretanja.
Automatski izlazi kada se motor pokrene.
NE koristite kada je motor zagrijan

3. RUČKA POKRETAČA S POVRATNIM MEHANIZMOM

Uvijek dopustite da se uže pokretača vrati u svoj položaj pod kontrolom i ⚠ **NEMOJTE** dopustiti da naglo odskoči.

4. OKIDAČ GASA

Pritisnite sigurnosnu bravu 5 i stisnite okidač za povećanje brzine motora

5. BLOKADA OKIDAČA

Ovo služi za sprječavanje slučajnog ubrzanja

6. RUČICA MJENJAČA

Ima tri položaja: označena s N, F i R

N - Neutralno
F - Rotacija u smjeru kazaljke na satu
R - Rotacija suprotno od smjera kazaljke na satu

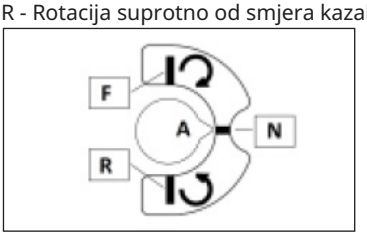

Za uključivanje okrenite POTPUNO za 90° iz neutralnog položaja.

Zupčanici miruju kada motor radi u praznom hodu. Odaberite željenu brzinu. Ako se ne uključi, lagano stisnite okidač gasa kako bi se dijelovi zupčanika lagano pomaknuli.

7. ČETVRTASTI PRIHVAT ZA NASADNI KLJUČ

Standardni 1" četvrtasti prihvat. Dodatak je pričvršćen na četvrtasti prihvat (vratilo izlazno) gumenim prstenom i čeličnom iglom promjera 5 mm ili drugim prikladnim uređajem za pričvršćivanje. Ako se igla slomi ili savije, provjerite istrošenost dodatka i četvrtastog prihvata.

⚠ Istrošeni dodaci oštećuju četvrtasti prihvat (vratilo izlazno).

Istrošeni četvrtasti prihvat oštećuje dodatke i oboje stvaraju dodatne vibracije. Zamijenite kada se istroše.

Koristite naš Master 35 mjerač istrošenosti kako biste provjerili da li su vratilo izlazno i nasadni ključevi istrošeni i trebaju li zamjenu.

8. ČEP ZA PUNJENJE ULJA

Koristi se za punjenje, ispuštanje i provjeru razine ulja u mjenjaču.

9. ČEP SPREMNIKA GORIVA

Pažljivo uklonite prilikom punjenja spremnika goriva.

10. LOKACIJA NALJEPNICE SERIJSKOG BROJA

Prvi serijski broj za novi Master 35 udarni ključ MA20 A001

11. KOPČE POKLOPCA FILTRA ZRAKA

12. REGULATOR KONTROLE BRZINE 2870.4100

Regulator kontrole brzine s pet položaja

OPERACIJA POKRETANJA / ZAUSTAVLJANJA

1. MJEŠAVINA GORIVA

Mješavina = 1:25 Mineralno ulje

Mješavina = 1:50 Sintetičko ulje

s bezolovnim benzinom minimalno 89 oktana, mješavinom benzina i alkohola s manje od 10% etanola ili E10 gorivom

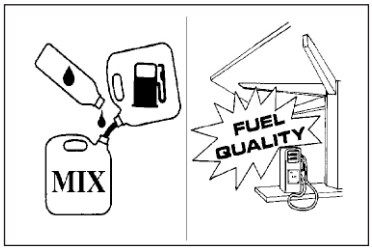

2 Gurnite dodatak na četvrtasti pogon i osigurajte ga čeličnom iglom i gumenim prstenom ili odgovarajućim uređajem za pričvršćivanje.

3 Postavite polugu mjenjača (6) u NEUTRALNI (N) položaj.

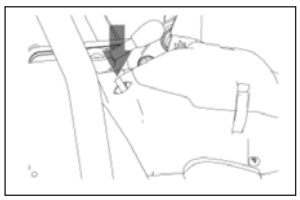

4 Pritisnite gumb za dekompresiju (2) kako biste olakšali pokretanje.

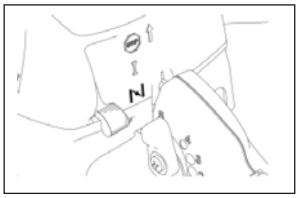

5 Postavite kontrolni prekidač (1) na čok (Choke)

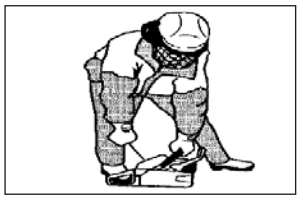

6 Postavite petu čizme na produženu bazu ručke ili zaštitni okvir i povucite kako biste aktivirali čok i ciklus paljenja motora.

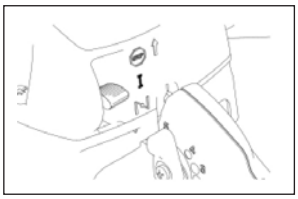

7 Nakon što motor proradi, postavite kontrolni prekidač na RAD (RUN) i ponovno povucite pokretač. Motor bi se trebao pokrenuti s jednim ili dva povlačenja.

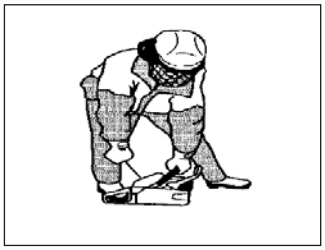

8 Ponovite korak 3. Nekoliko povlačenja je dovoljno za pokretanje motora. Ako se motor "ugasi", ponovite korake 2, 3, 4 i 5. Gumb za dekompresiju (2) automatski se isključuje kada motor proradi.

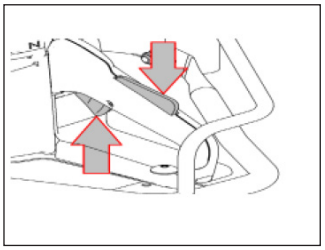

9 Kada motor radi, povucite okidač kako biste postigli rad motora u praznom hodu.

Napomena: Ako je motor topao, potrebno je uključiti čok samo na nekoliko sekundi.
NEMOJTE ponovno koristiti gumb za dekompresiju.

4. RUKOVANJE KLJUČEM

Uvijek slijedite "SIGURNOSNE MJERE" prikazane na stranici 2.

Postavite stroj i nasadni ključ preko pričvršćivača koji se zateže / otpušta i držite sva tri u ravnoj liniji. Odaberite brzinu pomicanjem poluge mjenjača (6) do kraja za 90° u položaj F ili R.

5. ZAUSTAVLJANJE STROJA

Otpustite okidač gasa i pustite da se motor vrati u prazan hod.

Postavite polugu mjenjača u neutralni položaj i isključite motor pomicanjem kontrolnog prekidača u položaj STOP.
NEMOJTE ostavljati stroj u praznom hodu dulje od 2/3 minute.

6. PONOVNO PUNJENJE GORIVA

UVIJEK pažljivo otvorite čep spremnika goriva kako biste ispustili tlak koji se možda nakupio.

Nikada ne punite gorivo dok motor radi ili u zatvorenom prostoru. Nemojte pušiti niti pokušavati puniti gorivo na mjestu gdje može biti iskri od drugih strojeva.

Izbjegavajte prolijevanje.

Hladno gorivo se širi u vrućem spremniku. Ne pokušavajte puniti spremnik goriva ako je vruć.

7. PODEŠAVANJE

Rasplinjač je tvornički podešen da zadovolji međunarodne propise o razini emisija s vijcima blokiranim kako bi se omogućilo pomicanje od samo pola okreta.

Nemojte ih forsirati dalje jer će se plastične brave poklopca puknuti. Razine emisija bi tada mogle biti prekoračene.

Podešavanje treba obavljati samo obučena i kompetentna osoba, npr. serviser strojeva

© Airtec International Ltd. Sva prava pridržana. Nije dopušteno umnožavanje cijelog ili dijela ovog priručnika bez pisanog dopuštenja nositelja autorskih prava.

VODIČ ZA OSNOVNA SIGURNOSNA PRAVILA U RADIONICI

⚠ Samo kvalificirani obučeni serviseri smiju servisirati ili popravljati ovaj stroj.
Vaša osobna sigurnost i sigurnost vaših kolega je vaša odgovornost.
Molimo pridržavajte se svih lokalnih i nacionalnih propisa o sigurnosti.
Donji popis treba koristiti kao vodič.

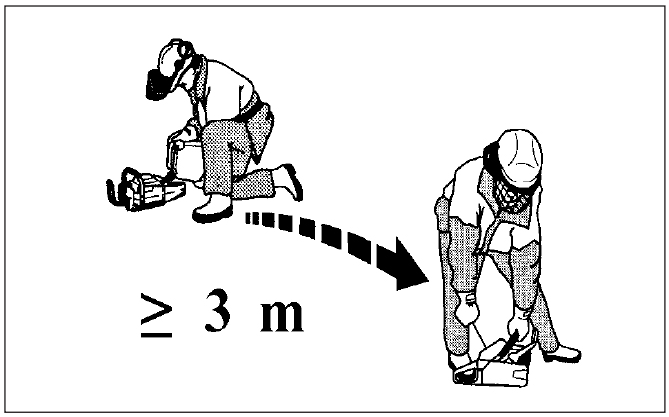

1. Nemojte pokretati niti testirati bilo koji stroj s dvotaktnim motorom u radionici ili zatvorenom prostoru.

To može dovesti do nakupljanja otrovnih plinova i stvara nepotrebnu buku.

2. Ispraznite gorivo iz spremnika na sigurnom mjestu prije početka rada na bilo kojem motoru.

3. Ako se stroj nije koristio neko vrijeme, ispraznite i očistite spremnik goriva.

4. Ni pod kojim uvjetima nemojte pušiti u prostoru radionice.

5. Održavajte radne prostore čistima i bez starog ulja, goriva i prljavih krpa koje bi se mogle zapaliti.

6. Ne ostavljajte gorivo u otvorenim spremnicima.

7. Koristite sigurnosne spremnike za skladištenje goriva i nemojte držati više od dopuštene zakonske količine na jednom mjestu.

8. Nakon popravka, testirajte stroj koristeći čisto, pravilno pomiješano gorivo i činite to u dobro prozračenom prostoru.

SIGURNOST JE SVAČIJA ODGOVORNOST.

RAZMIŠLJAJTE, DJELUJTE, BUDITE SIGURNI

RUTINSKO SERVISIRANJE

POGLEDAJTE CRTEŽE RASTAVLJENOG PRIKAZA NA STRANICAMA 10-14

1. ZAMJENA SVJEĆICE 4003.5010

Podignite dvije kopče poklopca i skinite poklopac filtera 4003.3010. Izvucite kapicu svjećice. Odvijte svjećicu i zamijenite je s Champion RCJ4 ili ekvivalentnom, pazeći da je razmak postavljen na 0,5 mm (0,02").

2. ZAMJENA FILTRA ZRAKA 4003.3080

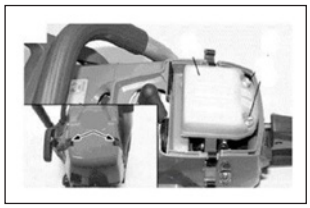

Uklonite poklopac filtra podizanjem kopči poklopca filtra. Otpustite dva vijka filtra zraka i uklonite ga.

Očistite prikladnim odmašćivačem, isperite vodom i osušite komprimiranim zrakom. Zamijenite filtar ako je jako začepljen ili oštećen .

3. ZAMJENA FILTRA GORIVA 4003.1075

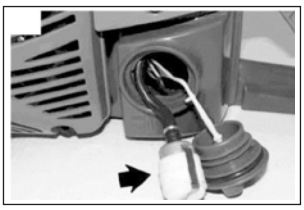

Sa strojem u okomitom položaju oprezno otvorite čep spremnika goriva 4003.6021 kako biste ispustili nakupljeni tlak u spremniku goriva. Izvucite filtar goriva i zamijenite ga ako je prljav.

4. ZAMJENA UŽETA POKRETAČA 4003.0340

Uklonite četiri vijka 4003.2070 koji drže sklop pokretača 4003. 2190 i vijke 2300.0520 sa štitnika te uklonite sklop pokretača. Palcem držite remenicu 4003.2130, prerežite staro uže i pustite da se remenica polako okreće natrag dok se ne oslobodi napetost povratne opruge 4003.2150. Uklonite središnji vijak 4003.0690 i podlošku 4003.0700 te polako podignite remenicu.
Provucite novo uže kroz remenicu i zavežite čvor. Provucite drugi kraj užeta kroz sklop pokretača 4003.2190 i u ručku pokretača 4003.2180 te ponovno zavežite čvor. Postavite remenicu u povratnu oprugu i vratite središnji vijak 4003.0690 i podlošku 4003.0700. Postavite uže u utor na vanjskoj strani remenice, okrenite u smjeru kazaljke na satu za dva puna kruga, a zatim otpustite. Ponavljajte dok se ručka pokretača ne vrati u otvor na kućištu - otprilike šest punih okretaja kada se izvuče. Ponovno pričvrstite sklop pokretača.

5. ZAMJENA ULJA U MJENJAČU

Uklonite tri vijka 2300.0512 na biraču brzina 2870.1000 i uklonite ga iz mjenjača. Ispraznite staro ulje. Napunite mjenjač s 0,25 litara (½ pinte) ulja Gazpromneft Reductor CLP68, Mobil Gerar 626, Carter EP68, Merpoa 68, Valvoline 80-90W ili ekvivalentnim nesintetičkim uljem za mjenjače viskoznosti 68. Vratite birač i pričvrstite vijke koristeći prikladno sredstvo za osiguranje navoja.

6. PODMAZIVANJE UDARAČA I IZLAZNOG VRATILA

Uklonite tri matice 2310 2061, četiri vijka 2300.0851 i kućište udarača 035301. Očistite staru mast i zamijenite je sa 130 grama (4 ½ unce) nove masti s molibden disulfidom stupnja 2. Osigurajte da se mast utisne u rupe na bočnoj strani kućišta udarača 2590. 1000 i na svih osam udarnih površina. Korištenje masti ispravne kvalitete produžit će vijek trajanja vratila i udarača.

7. MOTOR

Redovito čistite kućište pokretača i rebra cilindra. Koristite četku ili komprimirani zrak. Nakupljanje prljavštine na cilindru uzrokovat će pregrijavanje, što može smanjiti performanse motora.

8. RUČKA ZA NOŠENJE I RUČICA GASA

Zamijenite gumene nosače kada postanu neučinkoviti ili istrošeni.

9. UPUTE ZA RUTINSKO ODRŽAVANJE

Preporučuje se vođenje evidencije o pregledima i održavanju te da se svaki stroj podvrgne rutinskoj provjeri održavanja svaka **tri mjeseca** . To će smanjiti troškove održavanja, poboljšati učinkovitost i produžiti vijek trajanja.
Postavite naljepnicu s datumom sljedećeg servisa.

DNEVNO	Provjerite sve vijke, matice i zategnutost te razinu ulja u mjenjaču.
TJEDNO	Očistite filter zraka i filter goriva. Ako je potrebno, koristite prikladno otapalo.
MJESEČNO	Očistite svjećicu i provjerite je li razmak 0,5 mm
TRI MJESECA	Kao gore plus sljedeće: Temeljito očistite unutarnje površine udarač i vratila te zamijenite mast.
ŠEST MJESECI	Zamijenite filtar goriva i provjerite stanje filtra zraka i svjećice
GODIŠNJE	Zamijenite ulje u mjenjaču

Koristite samo **ORIGINALNE MASTER REZERVNE DIJELOVE** .

To će koštati manje nego korištenje neoriginalnih rezervnih dijelova koji općenito ne traju toliko dugo. Korištenje neoriginalnih dijelova smanjuje vijek trajanja stroja i poništava jamstvo.

© Airtec International Ltd. Sva prava pridržana. Nije dopušteno umnožavanje cijelog ili dijela ovog priručnika bez pisanog dopuštenja nositelja autorskih prava.

MOTOR - POPRAVCI

POGLEDAJTE CRTEŽE RASTAVLJENOG PRIKAZA NA STRANICAMA 10-14 I 16-18

l. UKLANJANJE GORNJEG POKLOPCA 4003.3006

Uklonite štitnik prigušivača 2650.1670 otpuštanjem četiri vijka 2300.0520. Podignite kopče gornjeg poklopca kako biste uklonili poklopac filtra zraka 4003 3010. Otpustite tri vijka 4003.2070 i podignite gornji poklopac. Pazite da povučete žicu svjećice u stranu, bilježeći položaj za njezino ponovno spajanje.

2. ZAMJENA POVRATNE OPRUGE POKRETAČA 4003.2150

Slijedite postupak za zamjenu užeta pokretača - Pogledajte 4 na stranici 7. S remenicom odvojenom od kućišta pokretača, uklonite dva vijka 4003.0096. Uklonite staru kasetu s oprugom i zamijenite je novom.
Vratite vijke. Prilikom ponovnog postavljanja kućišta pokretača povucite uže pokretača kako biste osigurali da radi prije zatezanja vijaka.

Napomena: Opruga u kućištu kasete je zategnuta. Uvijek rukujte pažljivo

3. UKLANJANJE ŠTITNIKA ISPUHA 2650.l670 i PRIGUŠIVAČA SKLOP 4003.5270

Uklonite četiri vijka 2300.0520 koji drže štitnik ispuha i podignite ga. Odvijte dva vijka 4003.2060 na unutarnjoj strani ispušne kutije i uklonite je zajedno s brtvom 4003.5033 s motora. Prilikom ponovnog sastavljanja zategnite vijke na 10 Nm (7 3/8 ft/lbs). Zagrijte prigušivač pokretanjem motora i ponovno zategnite vijke. To osigurava da je prigušivač sigurno pričvršćen.

4. SKLOP PRIGUŠIVAČA

Prigušivač je opremljen katalizatorom radi usklađenosti s međunarodnim propisima o emisijama.

NEMOJTE ga modificirati niti uklanjati

UPOZORENJE

a) NEMOJTE koristiti udarni stroj ako je prigušivač oštećen ili nedostaje. To može uzrokovati opasnost od požara ili oštetiti sluh rukovatelja.

b) Katalitički prigušivač postaje vrlo VRUĆ tijekom uporabe, kada radi u praznom hodu i ostaje vruć nakon uporabe. Oštećeni prigušivač mora se zamijeniti. Ako se redovito začepljuje, to sugerira da više nije učinkovit i treba ga zamijeniti.

5. UKLANJANJE RASPLINJAČA 4003.3330 od svibnja 2023.

Uklonite gornji poklopac prema odjeljku l. zatim uklonite dva bočna vijka 2300.0520 sa štitnika ispuha, dva vijka razvodnika 4003.3090 i odspojite cijevi 4003.3310 i 4003.6142 s rasplinjača, pazeći da zabilježite položaje za ponovno spajanje.

Podignite i odspojite sajlu gasa 4003.6030 i uklonite rasplinjač.

6. RASTAVLJANJE MOTORA S UDARNE JEDINICE

Uklonite ručku za nošenje 2800.4650 i 2626.5010 u potpunosti uklanjanjem dvije matice 2310.2061, dva vijka 4003.2050, vijka za pričvršćivanje 2580 0814 i četiri vijka 2300.0635 koji drže prirubnicu nosača spojke 2600.0460 na motoru i razdvojite ih.

7. UKLANJANJE ZAMAŠNJAKA 4003.2090

Postavite alat za zaustavljanje klipa 4000.0307 u cilindar i uklonite maticu zamašnjaka 4003.0040.
Otvorite sklop čegrtaljke zamašnjaka 4003.1187.
Pomoću izvlakača 4000.0308 uklonite zamašnjak.

8. UKLANJANJE CILINDRA I KLIPA

Nakon dovršetka odjeljaka (l) (3) i (6) uklonite četiri vijka 4003.5030 i podignite cilindar. Pomoću kliješta s tankim vrhom uklonite sigurnosnu kopču 4003.0140 i svornjak klipa 4003.0800.

Za postavljanje zakretnog momenta kompletnog cilindra, moraju se koristiti 4 vijka 40035030 (3891086R). Moraju se zategnuti uz Loctite, slijedeći ove upute: 12 Nm, 9 ft lb.

9. ODVOJITE KUĆIŠTE RADILICE od SPREMNIKA GORIVA

Nakon dovršetka odjeljaka (l) (3) (6) i (7) uklonite četiri vijka 4003.6050 i spremnik laganim povlačenjem ručke okidača prema natrag.

10. UKLANJANJE RADILICE

Upotrijebite alat za zaustavljanje klipa i uklonite spojku 4003.1110.

Nakon dovršetka odjeljaka (8), (9) i (10) uklonite sedam vijaka 4003 3230 i razdvojite kućište radilice.
Prilikom ponovne montaže koristite novi komplet brtvi 4003.3190 i dvije uljne brtve kućišta radilice 4003.0210

MOTOR - POPRAVCI

NASTAVAK

PODEŠAVANJE RASPLINJAČA od svibnja 2023.

Poseban odvijač 4000.0335 za podešavanje

mlaznica L, H i T

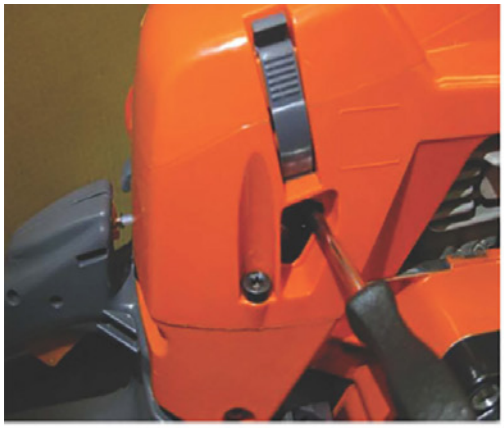

4000.0335

Umetnite poseban odvijač (kao što je prikazano na fotografiji) i podesite mlaznice

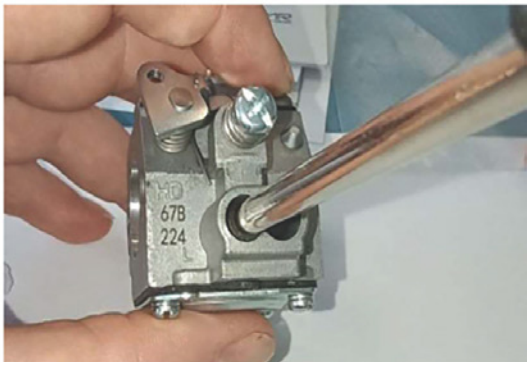

PODEŠAVANJE RASPLINJAČA

Mlaznice imaju sljedeće tvorničke postavke
L=2; H=3+3/8

Nakon popravka ili generalnog remonta motora potrebno je ponovno podesiti rasplinjač na izvornu postavku

PODEŠAVANJE BROJA OKRETAJA U PRAZNOM HODU (L)

1. Pokrenite stroj i zagrijavajte ga 180 sekundi.

Ako se motor zaustavi, ponovno podesite T vijak odvijačem 4000.0335

2. Zatvarajte L mlaznicu u smjeru kazaljke na satu dok se ne postigne maksimalan broj okretaja.

Prestanite okretati mlaznicu prije nego što broj okretaja padne ili se uređaj ugasi.

3. Podesite T vijak dok uređaj ne postigne broj okretaja u praznom hodu između: 4800 i 5000 o/min

4. Otvarajte L mlaznicu dok broj okretaja ne padne na 2600/2800 o/min

MAKSIMALNO PODEŠAVANJE (H)

Podesite H vijak na slobodnu brzinu od 9600-9800 o/min pomoću alata 4000.0335.
Nemojte prekoračiti 10.000 o/min jer će zavojnica zaustaviti motor kao sigurnosnu mjeru.

© Airtec International Ltd. Sva prava pridržana. Nije dopušteno umnožavanje cijelog ili dijela ovog priručnika bez pisanog dopuštenja nositelja autorskih prava.

POPIS DIJELOVA MOTORA MASTER

RASPLINJAČ

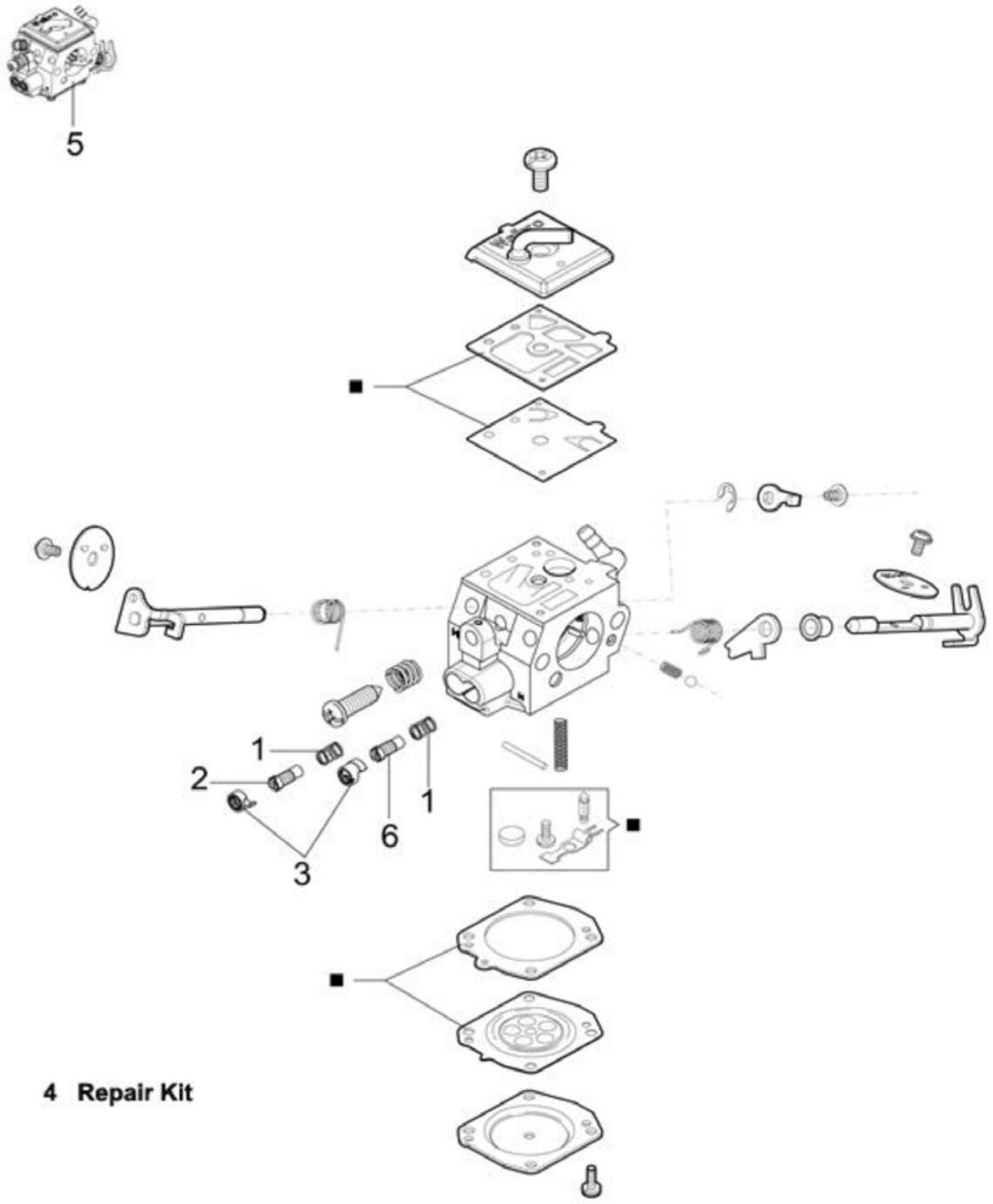

Ref. br.	Kol.	Kat. br.	Opis
1	2	4003.4010	Opruga
2	1	4003.4020	Vijak za min. podešavanje
3	2	4003.4030	Poklopac
4	1	4003.4040	Kit za popravak
5	1	4003.3330	Rasplinjač od svibnja 2023.
6	1	4003.4050	Vijak za maks. podešavanje

POPIS DIJELOVA MOTORA MASTER

CILINDAR I KLIP

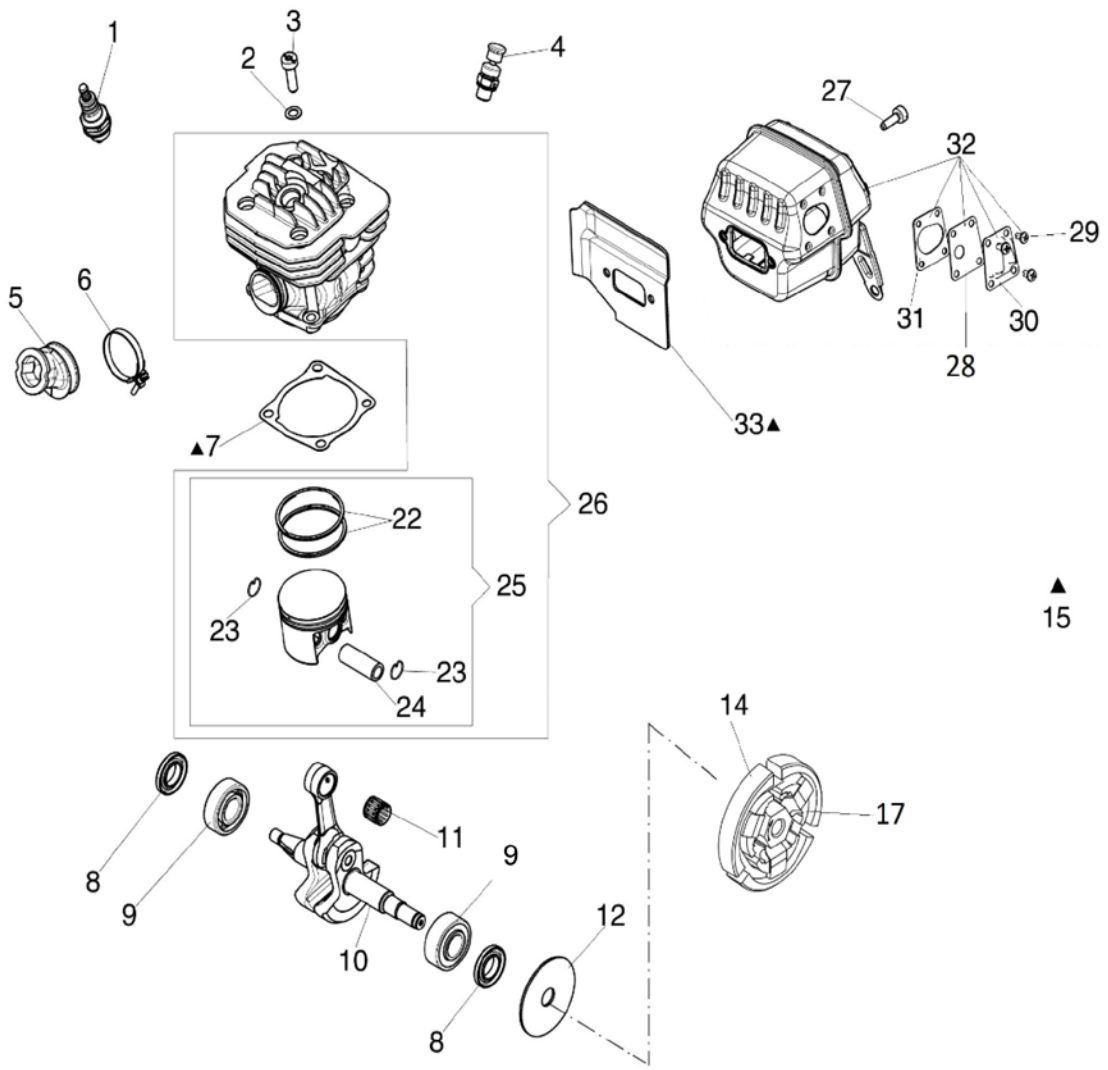

Ref. br.	Kol.	Kat. br.	Opis
1	1	4003.5010	Svjećica
2	4	4000.0885	Podloška
3	4	4003.5030	Vijak
4	1	4003.5042	Gumb za dekompresiju
			(4003.1073)
5	1	4003.5050	Guma usisa
6	1	4003.0390	Obujmica
7	1	4003.0830	Brtva cilindra
8	2	4001.4320	Simering radilica
9	2	4000.0378	Ležaj radilice
10	1	4003.5100	Radilica
11	1	4003.0580	Ležaj klipnjače
12	1	4003.0600	Podloška spojke
14	1	4003.1110	Spojka kompletna

Ref. br.	Kol.	Kat. br.	Opis
15	1	4003.3190	Komplet brtvi
17	1	4003.0050	Opruga spojke
22	2	4003.5170	Karike
23	2	4003.0140	Opružna kopča 72.01198
24	1	4003.0800	Bolcna klip
25	1	4003.5200	Komplet klipa
26	1	4003.5210	Cilindar kompletan
27	2	4003.2060	Vijak
28	1	4003.5230	Brtva
29	4	4003.5240	Vijak
30	1	4003.5250	Deflektor
31	1	4003.5260	Brtvilo
32	1	4003.5270	Prigušivač kompletan
33	1	4003.5033	Brtvilo

© Airtec International Ltd. Sva prava pridržana. Nije dopušteno umnožavanje cijelog ili dijela ovog priručnika bez pisanog dopuštenja nositelja autorskih prava.

POPIS DIJELOVA MOTORA MASTER

SPREMNIK GORIVA

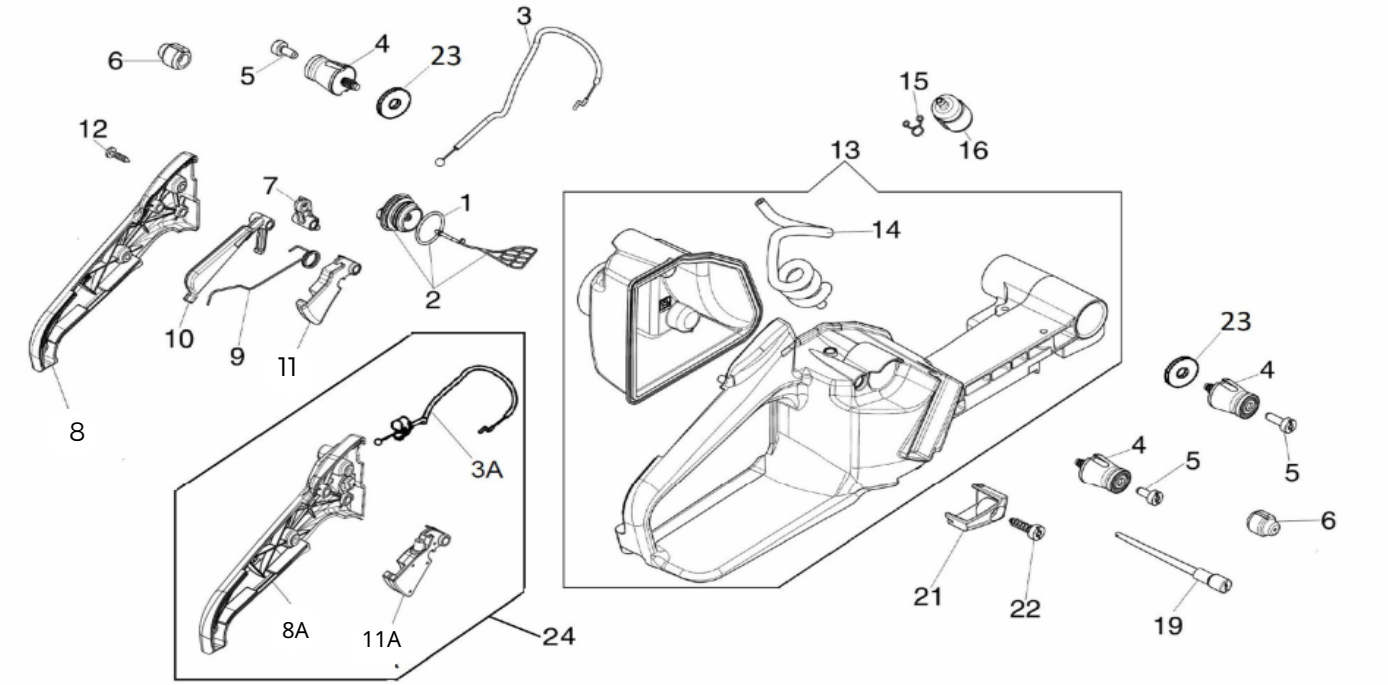

Ref. br.	Kol.	Kat. br.	Opis
1	1	4003.0470	'O' prsten
2	1	4003.6021	Čep spremnika goriva (bila 4003.6020)
3	1	4003.6030	Sajla gasa
3A	1	2870.4050	Sajla gasa
4	4	4003.6040	Antivibracijska čahura
5	1	4003.6050	Vijak
6	2	4003.0870	Gumeni nosač
7	1	4003.6070	Brijeg
8	1	4003.6110	Poklopac gasa
8A	1	2870.4070	Poklopac gasa s kontrolom brzine
9	1	4003.6090	Opruga
10	1	4003.6100	Poluga
11	1	4003.6080	Okidač gasa
11A	1	2870.4010	Okidač gasa
12	3	4003.6120	Vijak
13	1	4003.6130	Spremnik goriva
14	1	4003.6142	Crijevo goriva usis
15	1	1708.0070	Stezaljka za pričvršćivanje
16	1	4003.1075	Filter goriva
19	1	4003.0460	Cijev za odzračivanje
21	1	4003.6150	Poklopac
22	3	4003.2050	Vijak
23	2	4003.6160	Odstojnik
24		2870.4100	Kompletan regulator brzine (3A + 8A + 11A)
	1	2800.0650	Spremnik goriva kompletan – kao što je prikazano iznad

Stavke 3, 8 i 11 do stroja MB21T999

Stavke 3A, 8A i 11A od stroja MB22A001

POPIS DIJELOVA MOTORA MASTER

SKLOP POKRETAČA

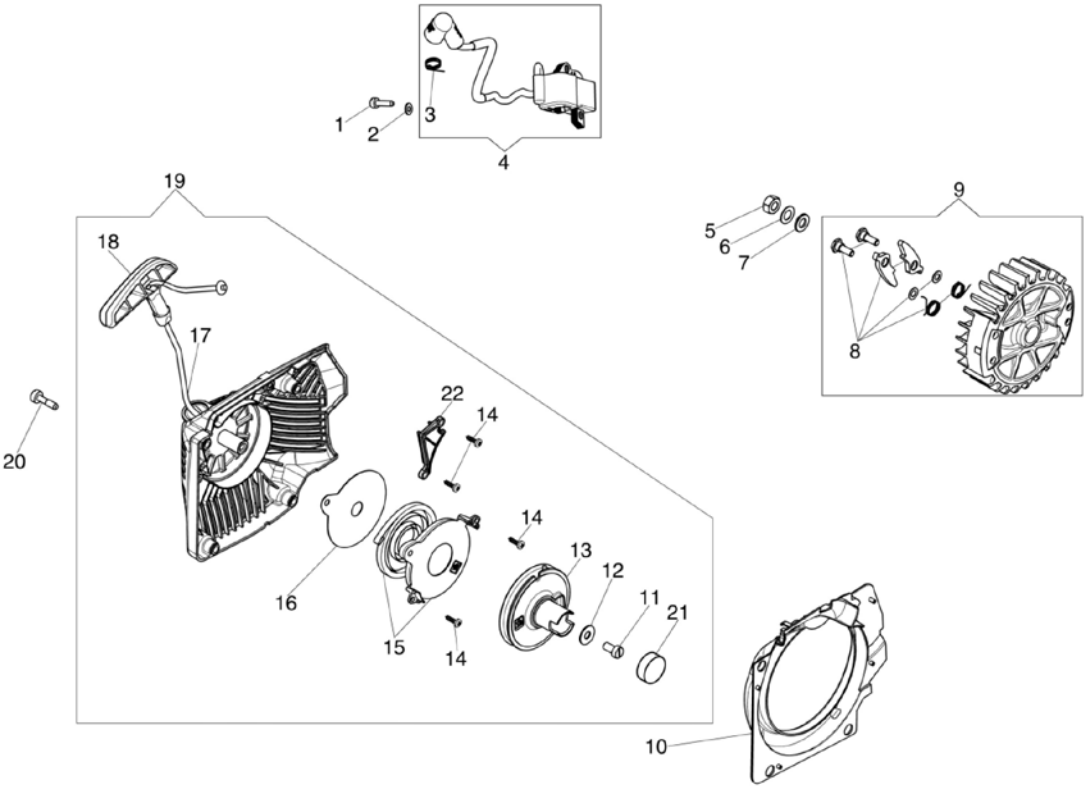

Ref. br.	Kol.	Kat. br.	Opis
1	2	4003.2010	Vijak
2	2	4003.0100	Podloška
3	1	4003.2030	Opruga
4	1	4003.2110	Zavojnica (bila 4003.2040)
5	1	4003.0040	Matica
6	1	4003.0670	Podloška
7	1	50.00361	Podloška
8	1	4003.0440	Zahvatač
9	1	4003.2090	Komplet zamašnjaka
10	1	4003.2100	Prirubnica
11	1	4003.0690	Vijak
12	1	4003.0700	Podloška
13	1	4003.2130	Remenica pokretača
14	4	4003.0096	Vijak
15	1	4003.2150	Opruga pokretača
16	1	4003.2160	Podloška
17	1	4003.0340	Uže pokretača
18	1	4003.2180	Ručka pokretača
19	1	4003.2190	Sklop pokretača
20	4	4003.2075	Vijak
21	1	4003.2210	Čep
22	1	4003.2220	Poklopac

© Airtec International Ltd. Sva prava pridržana. Nije dopušteno umnožavanje cijelog ili dijela ovog priručnika bez pismenog dopuštenja nositelja autorskih prava.

POPIS DIJELOVA MOTORA MASTER

GORNJI POKLOPAC I KUĆIŠTE RADILICE

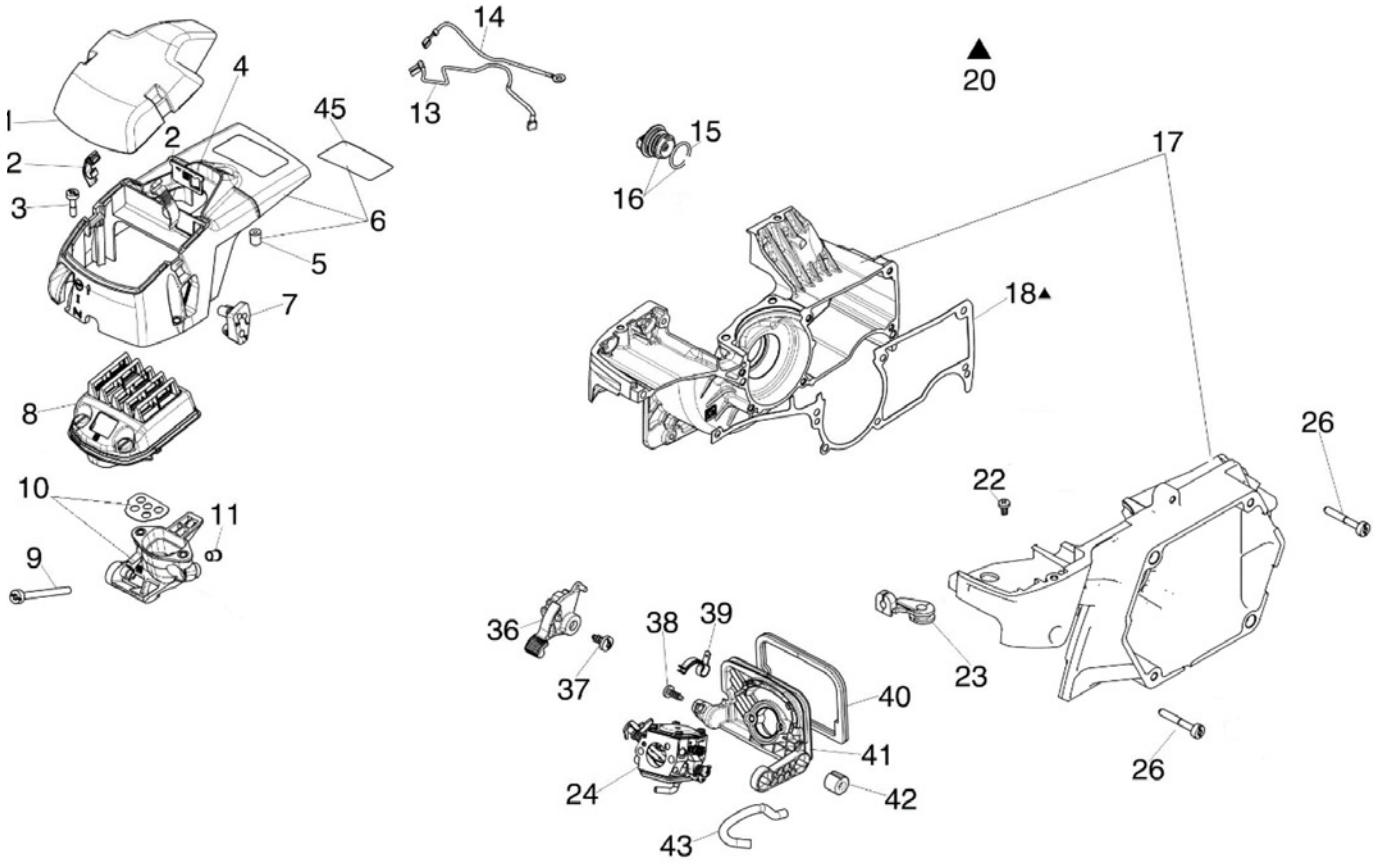

Ref. br.	Kol.	Kat. br.	Opis
1	1	4003.3010	Poklopac filtra
2	2	4003.3020	Kopča
3	2	4003.2070	Vijak
4	1	4003.3040	Deflektor
5	1	4003.3050	Odstojnik
6	1	4003.3006	Poklopac
7	1	4003.3070	Vodilica
8	1	4003.3080	Filtar za zrak
9	2	4003.3090	Vijak
10	1	4003.3100	Nosač filtra
11	2	4003.3120	Čahura
13	1	4003.3130	Kabel
14	1	4003.3140	Kabel
15	1	4003.3150	Brtvilo
16	1	4003.1192	Čep filtra goriva

Ref. br.	Kol.	Kat. br.	Opis
17	1	4003.3170	Kućište radilice
18	1	4003.3180	Brtva
20	1	4003.3190	Komplet brtvi
22	1	4003.3200	Vijak
23	1	4003.3210	Uvodnica kabela
24	1	4003.3330	Rasplinjač od svibnja 2023.
26	7	4003.3230	Vijak
36	1	4003.3240	Poluga čoka
37	1	4003.3250	Vijak
38	1	4003.3260	Vijak
39	1	4003.3270	Opruga
40	1	4003.3280	Brtveni prsten
41	1	4003.3290	Nosač
42	4	4003.3300	Antivibracijski nosač
43	1	4003.3310	Cijev oduška
45	1	4003.3320	Zaštita

UDARNA JEDINICA - POPRAVCI

POGLEDAJTE CRTEŽE EKSPLOZIVNOG PRIKAZA NA STRANICAMA 16-17

1. UKLANJANJE PRIRUBNICE NOSAČA SPOJKE 2600.0460

Nakon završetka odjeljka 10 Popravci motora na stranici 8, uklonite birač stupnjeva prijenosa 035304 i ispraznite ulje iz mjenjača 2860.3065

Uklonite šest vijaka 4003.0635 koji drže prirubnicu nosača spojke na mjenjaču i razdvojite ih.

Prilikom ponovnog sastavljanja uvijek koristite prikladno sredstvo za osiguranje navoja.

2. UKLANJANJE SPOJKE 4003.1110

Uklonite svjećicu 4003.5010 i postavite alat za zaustavljanje klipa 4000.0307.

Okrenite spojku u smjeru kazaljke na satu i uklonite je. Ako je mijenjate, postavite novu podlošku spojke 4003.0600. Sastavite obrnutim redoslijedom.

3. ZAMJENA BRTVE 2342.4370 I LEŽAJEVA 2332.0200 U PRIRUBNICI NOSAČA SPOJKE 2600.0460

Uklonite osigurač 2321.0200 i pomoću mekanog čekića izbijte prsten spojke 2690.7300.

Uklonite osigurač 2322.0420 i sa suprotne strane izbijte ležajeve 2332.0200.
Uklonite uljnu brtvu 2342.4370 i zamijenite je ako je potrebno.
Sastavite obrnutim redoslijedom.

4. RASTAVLJANJE MJENJAČA 2860.3065

Uklonite prstenastu prirubnicu 035561, provjerite ležajeve 2332. 0351 i 2332.0300 te zamijenite uljnu brtvu 2343.0520.
Uklonite osovinu zupčanika 2690.6000 i provjerite ima li oštećenja.

Zabilježite položaj sklopa zupčanika 035104 prije uklanjanja radi ponovnog sastavljanja.
Uklonite osigurač 2321.0160 i podignite pogonski zupčanik 2640.7300, zatim uklonite osigurač 135516 i sa suprotne strane izbijte osovinu pogonskog zupčanika 035119 pomoću ravnog izbijača i uklonite je zajedno s ležajem 2331.0170.
Provjerite istrošenost i oštećenja.

Uklonite satelitski zupčanik 035551 kucanjem prema unutra, a zatim ga uklonite zajedno sa sklopom zupčanika.

Provjerite istrošenost ili oštećenja na oba dijela. Sastavite obrnutim redoslijedom.

Prilikom ponovnog sastavljanja mjenjača uvijek postavite nova brtvila i simeringe.
Koristite komplet brtvi 2890.1065

Napomena:
Satelitski zupčanik ima zakošeni rub koji se MORA ponovno postaviti na isti način kao i prije.

5. RASTAVLJANJE KOMPLETNOG UDARAČ 035309

Postavite kompletan sklop udarača uzdužno u škripac s jednom rupom okrenutom prema gore.
Pažljivo zatežite škripac dok čelična kuglica 2360.1032 ne ispadne iz donje rupe - kratki mlaz zraka pomoći će u ovom postupku.
Otpustite škripac, okrenite udarač prema suprotnoj rupi i ponovite prethodnu uputu kako biste omogućili uklanjanje druge kuglice, a zatim ponovno otpustite škripac.
Sklop udarač 035302 sada se može razdvojiti.
Uklonite osovinu 035567, oprugu 035566 i ležaj 2334.0210 te provjerite istrošenost i oštećenja.

Ponovno podmažite prema stavci 6 redovnog servisa na stranici 7 i sastavite obrnutim redoslijedom.

Provjerite istrošenost ili oštećenja na udarnim površinama vratila izlaznog 035572 i udarač 035302.
To su kritična područja koja će utjecati na performanse i vibracije stroja.
Vratite udarač i vratilo izlazno u mjenjač i zamijenite kućište udarača 035301 novom brtvom 035562.

6. VRATILO IZLAZNO 035572

Četvrtasti pogon je 1" (25,4 mm).
Ako se istroši za 1 mm (1/32") ili više, odmah ga zamijenite.

Istrošenost se može provjeriti pomoću našeg mjerača istrošenosti.

Istrošeno izlazno vratilo smanjuje brzinu rada, povećava vibracije, oštećuje nasadne ključeve i pribor te sam stroj.

© Airtec International Ltd. Sva prava pridržana. Nije dopušteno umnožavanje cijelog ili dijela ovog priručnika bez pisane dozvole nositelja autorskih prava.

UDARNA JEDINICA, MJENJAČ I RUČKA ZA NOŠENJE

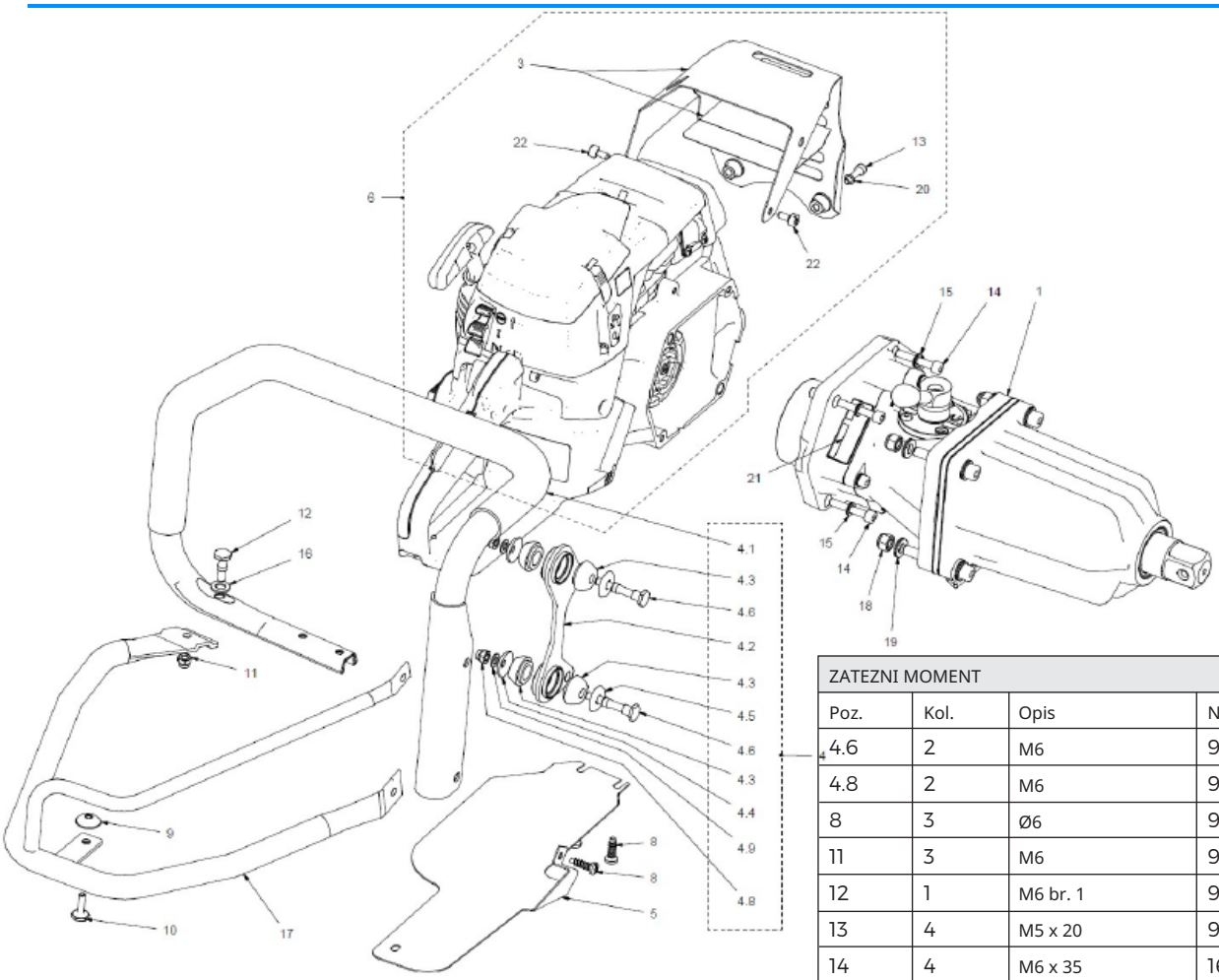

ZATEZNI MOMENT				
Poz.	Kol.	Opis	Nm	ft lb
4.6	2	M6	9	7
4.8	2	M6	9	7
8	3	Ø6	9	7
11	3	M6	9	7
12	1	M6 br. 1	9	7
13	4	M5 x 20	9	7
14	4	M6 x 35	16	12
18	2	M8	35	26

Ref. br.	Kol.	Kat. br.	Opis
1	1	2870.0610	Udarni jedinica
3	1	2650.1670	Štitnik ispuha (2650.1660)
4	1	2811.4650 (bilo 2800.4653)	Ručka komplet
4.1	1	2620.5200	Ručka
4.2	1	035129	Bočni nosač
4.3	4	54.00227	Gumeni nosač
4.4	2	4000.3290	Kapica
4.5	2	54.00563	Kapica
4.6	2	2580.0085	Vijak
4.8	2	2310.2061	Sigurnosna matica
4.9	2	2400.1050	Sigurnosna podloška
5	1	2650.1050	Lim zaštitni
6	1	2810.1072	Motor kompletan

Ref. br.	Kol.	Kat. br.	Opis
8	3	4003.2050	Vijak
9	1	2700.0200	Zadržavanje
10	1	2580.0050	Vijak za pričvršćivanje
11	1	2310.2061	Sigurnosna matica
12	1	2580.0814	Vijak
13	4	4003.2070	Vijak
14	2	2300.0635	Vijak
15	4	2400.7060	Sigurnosna podloška
16	4	2400.2080	Ravna podloška
17	1	2626.5010	Samo zaštitni okvir
18	2	2310.2081	Sigurnosna matica
19	2	2400.8080	Sigurnosna podloška
20	4	2400.1050	Sigurnosna podloška
21	1		Naljepnica sa serijskim brojem
22	1	4003.6050	Vijak

Stavke 13 i 20 zamijenjene s 4003.2075 od MB23A001

UDARNA JEDINICA I MJENJAČ - DETALJNO

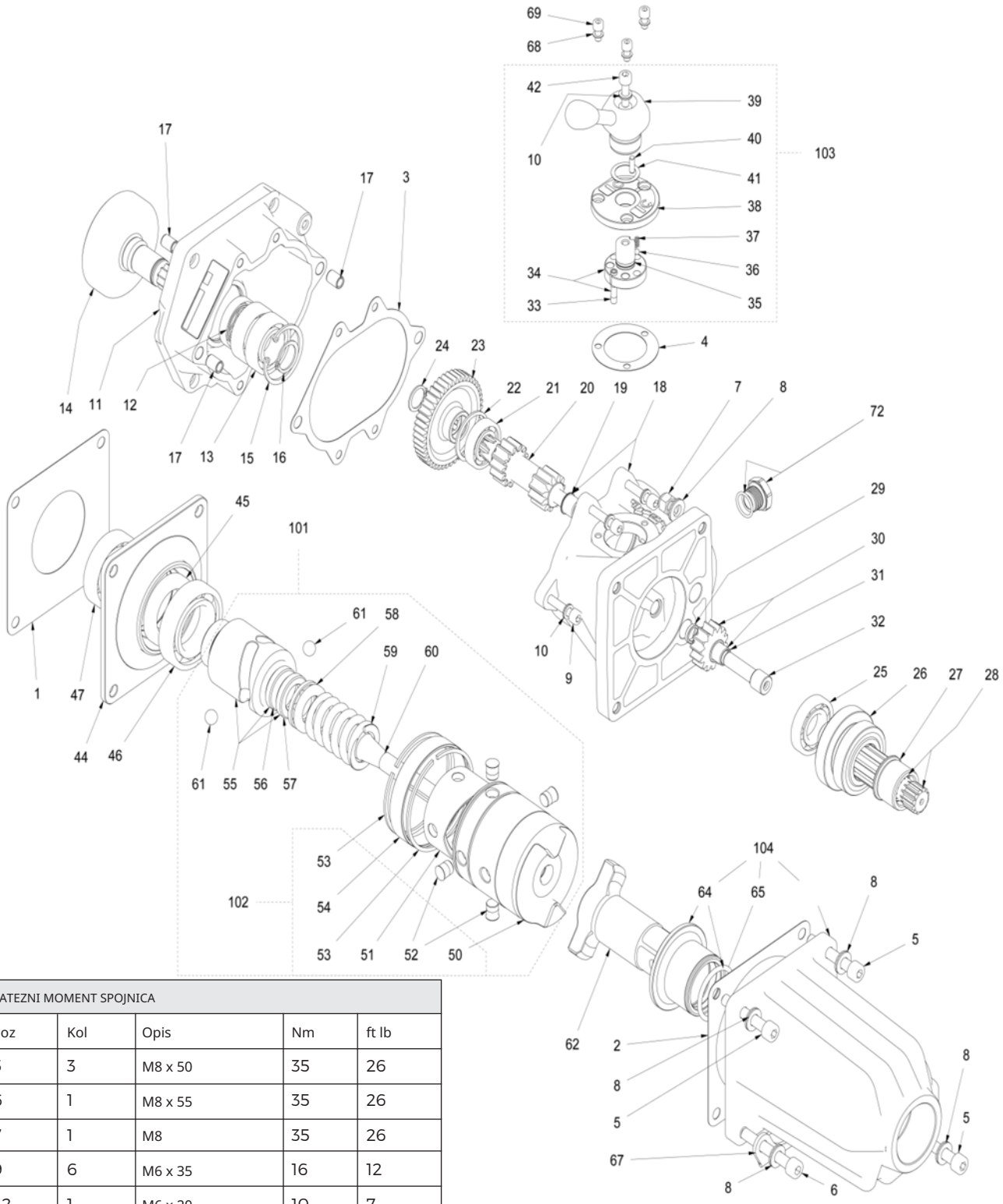

ZATEZNI MOMENT SPOJNICA				
Poz	Kol	Opis	Nm	ft lb
5	3	M8 x 50	35	26
6	1	M8 x 55	35	26
7	1	M8	35	26
9	6	M6 x 35	16	12
42	1	M6 x 20	10	7
69	2	M5 x 10	6	5
72	1	⅜”	22	16

© Airtec International Ltd. Sva prava pridržana. Nije dopušteno umnožavanje cijelog ili dijela ovog priručnika bez pismenog dopuštenja nositelja autorskih prava.

UDARNA JEDINICA I MJENJAČ - DETALJNO

Ref. br.	Kol.	Broj dijela	Opis
1	1	035560	Brtva prirubnice
2	1	035562	Brtva
3	1	2500.2065	Brtva
4	1	035115	Brtva
5	3	2300.0851	Vijak
6	1	2300.0856	Vijak
7	3	2310.2081	Sigurnosna matica
8	5	2400.8080	Sigurnosna podloška
9	6	2300.0635	Vijak
10	7	2400.7060	Sigurnosna podloška
11	1	2600.0460	Prirubnica spojke
12	1	2342.4370	Brtveni prsten 24 x 37 x 7
13	2	2332.0200	Ležaj
14	1	2690.7300	Prsten spojke
15	1	2322.0420	Zaustavni prsten 42
16	1	2321.0200	Zaustavni prsten 20
17	4	2540.7090	Čep
18	1	2860.3065	Kućište mjenjača
19	1	035106	Brončana čahura
20	1	035119	Zupčanik
21	1	2331.0170	Ležaj
22	1	135516	Prsten sigurnosni
23	1	2640.7300	Pogonski zupčanik
24	1	2321.0160	Prsten sigurnosni
25	1	2331.0200	Ležaj
26	1	035104	Sklop zupčanika
27	1	035103	Čahura
28	1	2690.6000	Osovina sklopa zupčanika
29	1	035548	Brončana čahura
30	1	035551	Zupčanik s čahurom
31	1	035548	Brončana čahura
32	1	035549	Satelitski klin
33	1	2580.0090	Poluga mjenjača
34	1	035112	Birač brzina
35	1	135114	O-prsten
36	1	2360.0397	Kuglica

Ref. br.	Kol.	Broj dijela	Opis
37	1	035523	Opruga
38	1	035111	Prirubnica poluge mjenjača
39	1	035107	Poluga smjera
40	1	035554	Klin
41	1	135110	Prsten
42	1	2300.0620	Vijak
44	1	035561	Prirubnica prstena
45	1	2343.0520	Brtva prstena
46	1	2332.0351	Ležaj
47	1	2332.0300	Ležaj
50	1	035568	Udarač
51	1	035538	Brijeg
52	4	035537	Čelični čep (4)
53	2	135533	Seegerov prsten
54	1	035536	Čelični prsten
55	1	035565	Zasun
56	1	035586	Zaustavna čahura
57	1	035585	Vodeća čahura
58	1	2334.0210	Ležaj
59	1	035566	Opruga
60	1	035567	Središnja osovina
61	2	2360.1032	Kuglica 13/32"
62	1	035572	Vratilo izlazno
64	1	033005	Čahura kućišta udarača
65	1	135542	'O' prsten
67	1	135153	Oslonac za nogu
68	3	2400.1050	Sigurnosna podloška
69	3	2300.0512	Vijak M5x12
72	1	135520	Čep za ulje
100	1	2890.1065	Komplet brtvi
			1,2,3,4,12,45,65
101	1	035309	Sklop udarnog mehanizma
102	1	035302	Sklop udarača
103	1	035304	Sklop birača smjera
104	1	035301	Kućište udarača i čahura

SAVJETI ZA RJEŠAVANJE PROBLEMA

⚠ Uvijek zaustavite udarni stroj i odspojite svjećicu prije izvođenja bilo kojeg od sljedećih postupaka, osim ako oni ne zahtijevaju rad stroJa.

Ako ova rješenja ne riješe problem, obratite se ovlaštenom servisnom centru.

PROBLEM	MOGUĆI UZROK	RJEŠENJE
Motor se ne pokreće ili radi samo nekoliko sekundi nakon pokretanja (provjerite je li prekidač za paljenje u položaju START 1)	1. Nema iskre 2. Motor je zaliven gorivom	1. Provjerite ima li iskre na vrhu svjećice. Ako nema iskre, ponovite test s novom svjećicom (RCJ-4) 2. Provjerite prekidač za zaustavljanje i žicu za zaustavljanje. 3. Provjerite ispravan rad zavojnice. 2. Postavite prekidač za uključivanje/isključivanje na STOP. Otpustite kopče poklopca, uklonite svjećicu i otvorite gas do kraja. Povucite uže startera nekoliko puta kako biste očistili komoru za izgaranje. Vratite svjećicu i čvrsto postavite poklopac svjećice. Postavite prekidač na Rad i ponovno pokrenite motor.
Motor se pokreće, ali ne ubrzava pravilno ili ne radi pravilno pri velikoj brzini	Rasplinjač zahtijeva podešavanje	Obratite se svom servisnom zastupniku
Motor ne postiže punu brzinu i/ili ispušta prekomjeran dim	1. Provjerite mješavinu ulja i goriva 2. Filtar zraka je prljav 3. Rasplinjač zahtijeva podešavanje	1. Koristite svježe gorivo i ispravnu mješavinu dvotaktnog ulja. 2. Očistite prema uputama u odjeljku Održavanje – Zračni filtar. 3. Obratite se servisnom zastupniku
Motor se pokreće, radi i ubrzava, ali ne radi u praznom hodu	Rasplinjač zahtijeva podešavanje	Okrenite vijak za prazni hod "T" u smjeru kazaljke na satu kako biste povećali brzinu praznog hoda. Pogledajte Rad – Podešavanje rasplinjača.

OPĆE INFORMACIJE

1. Kataloški broj kompleta alata

1140.1011 – Isporučuje se samo

kao cjelina

Imbus ključ 4mm Imbus ključ 5mm
Imbus ključ 6mm
Ključ 10-13mm
Kombinirani ključ za svjećice
Ključ
Cjevasti ključ 8mm
Ključ 22mm
Odvijač
Torx ključ T27 Lijevak za gorivo

2. Skladištenje

a) Ispraznite i očistite spremnik goriva i mjenjač.

b) Zbrinite gorivo i ulje na siguran način u skladu s lokalnim propisima.
c) Pokrenite motor kako biste potrošili preostalo gorivo u rasplinjaču i izbjegli oštećenje membrane.
d) Čuvajte stroj na suhom mjestu.
e) Držite ga podalje od poda i izvora topline.

3. Zbrinjavanje stroja

a) Većina dijelova se može reciklirati. Molimo provjerite lokalne propise

b)Izbjegavajte onečišćenje tla, zraka i vode.

c) Molimo uništite CE oznaku stroja i priručnik.

© Airtec International Ltd. Sva prava pridržana. Nije dopušteno umnožavanje cijelog ili dijela ovog priručnika bez pismenog dopuštenja nositelja autorskih prava.

RADIONIČKI ALATI

40000309

ELEKTRONIČKI BROJAČ OKRETAJA

40000307

BLOKADA/ZAUSTAVLJANJE KLIPA

40000324 (bio 40000313) KOMPLET ZA MJERENJE KOMPRESIJE

40028059

MJERAČ ZAVOJNICE/ZAMAŠNJAKA

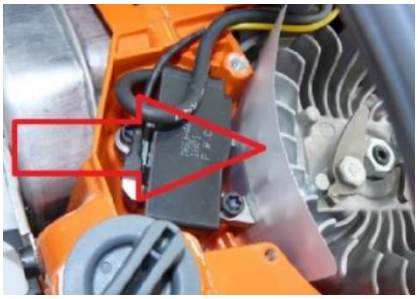

40000355

MJERAČ TLAKA

40000308

IZVLAKAČ ZAMAŠNJAKA

40028090

ISPUŠNA PRIRUBNICA

40000306

KLJUČ ZA GUMENE NOSAČE

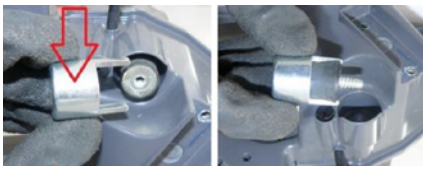

40028060

USISNA PRIRUBNICA

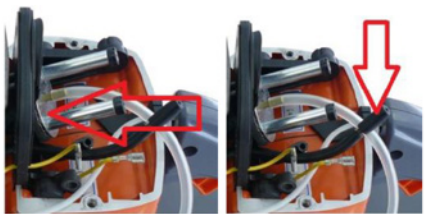

40000303 - ODVIJAČ ZA PODEŠAVANJE RASPLINJAČA (STARI MASTER)

40000327 - ODVIJAČ ZA PODEŠAVANJE RASPLINJAČA (NOVI MASTER)

40000335

ODVIJAČ ZA RASPLINJAČ PODEŠAVANJE (NOVI MASTER)

4000.0290

RADIONIČKI KOMPLET ALATA

Sadrži sav alat i opremu prikazanu iznad osim elektroničkog brojača okretaja plus poklopac prirubnice 4000.0315 i alate za stari Master udarni stroj.

DODATNA OPREMA - ŽELJEZNIČKA KVALITETA

NOSAČI ALATA I DODATNA OPREMA

Tri verzije za standardni, uski i široki kolosijek

VERTIKALNO

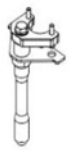

HORIZONTALNO

METALNA KUTIJA ZA NOŠENJE

Sadrži stroj i dodatnu opremu

MJERAČ ISTROŠENOSTI

Provjera istrošenosti nasadnih ključeva i prihvata ključa

OSIGURAČI, PRSTENOVI I MAXI KLIPSOVI

UDARNI

NASADNI KLJUČEVI – ⅞”

Za upotrebu na svim strojevima za pritezanje kolosiječnih vijaka, tipa Quick Release i standardnim. Sve veličine imperijalne i metričke – četverokutne, dvostruko četverokutne, pravokutne i šesterokutne

NASADNI KLJUČEVI - 1”

Više od stotinu imperijalnih i metričkih veličina - četverokutne, dvostruko četverokutne, pravokutne, šesterokutne i leptiraste – standardne i duboke

PRODUŽECI ZA SVE ČETVEROKUTNE PRIHVATE

150 do 400mm (6” do 16”)

BUŠENJE - 1”

PRIKLJUČCI

Europski šesterokut

Američki šesterokut

Graff. okrugli

SVRDLA ZA DRVENE PRAGOVE

Europski šesterokut

10 do 22mm (⅜” do ⅞”)

Graff. okrugli

12 do 18mm (½” do ¾”)

Graff. okrugli s proširivačem

12 do 20mm (½” do ¾”)

POSEBNE IZVEDBE

Proizvodimo širok raspon posebnih svrdala i udarnih nasadnih ključeva svih oblika, duljina i četverokutnih prihvata. Molimo pošaljite nam svoje upite

KUPUJTE ORIGINALNE REZERVNE DIJELOVE I DODATNU OPREMU OD NAŠEG OVLAŠTENOG DISTRIBUTERA

PRO TEHNA

PRO-TEHNA d.o.o.
Maksimirska 64
10000 Zagreb

T: +385 /1/ 2310-514
F: +385 /1/ 2344-771
OIB: 88951687357

E-mail: pro-tehna@pro-tehna.hr
www.pro-tehna.hr

© Airtec International Ltd. Sva prava pridržana. Nije dopušteno umnožavanje cijelog ili dijela ovog priručnika bez pisanog dopuštenja nositelja autorskih prava.

AIRTEC
INTERNATIONAL LTD

Novi Master35© udarni stroj
od MA20 A001

+44 (0) 141 552 5591
enquiries@airtecinternational.co.uk
www.airtecinternational.co.uk

© Airtec International Ltd. Sva prava pridržana.
Nije dopušteno umnožavanje cijelog ili dijela ovog priručnika
bez pisane dozvole nositelja autorskih prava.

PRO-TEHNA d.o.o.
Maksimirska 64
10000 Zagreb

T: +385 /1/ 2310-514
F: +385 /1/ 2344-771
OIB: 88951687357

E-mail: pro-tehna@pro-tehna.hr
www.pro-tehna.hr